X-ASR050B050B-SE03D12 データシート

- 軸あたり 50mm から最大 305mm の移動
- 最大 12µm の精度。 2 µm の再現性; 85mm / s の速度
- 簡単に調整可能な非接触ホールセンサーリミットスイッチ
- µManager および MetaMorph®顕微鏡自動化および画像分析ソフトウェアによるサポート
- 内蔵コントローラにより、1 本の電源/データケーブルで接続し、
  他の Zaber 製品とデイジーチェーン接続できます
- 1 つのデジタル入力と 2 つのデジタル出力
- 利用可能なカスタムバージョン

X-ASR-Eシリーズ概要

Zaber の X-ASR-E シリーズ顕微鏡ステージは、直立および倒立顕微鏡の手動ステージの代替品として、またはスキャンステージとしてのスタンドアロン操作用に設計されています。 コンパクトな内蔵コントローラにより、ベンチスペースが節約され、1 本のフレックス定格ケーブルを介してステージに電力を供給および制御できます。

X-ASR-E デバイスには、外部システムとのインターフェース用のデジタル入力と 2 つのデジタル出力も含まれています。 イベント駆動型トリガーシステムを使用すると、I / O、時間、または動きの刺激に基づいて、デバイスをスタンドアロン操作用にプログラムできます。

取り付けアダプターは、ブレッドボードおよび最も一般的な顕微鏡に使用できます。 カスタムアダプターとプレートは、ご要望に応じてご利用いただけます。

X-ASR050B050B-SE03D12 図面

ZABER

X-ASR050B050B-SE03D12 電動顕微鏡ステージ

寸法: ミリ

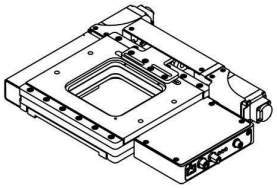

ほとんどの用途用にアダプタープレートが必要です。
ウェブサイト www.zaber .com サイトの関連ページを参照ください。

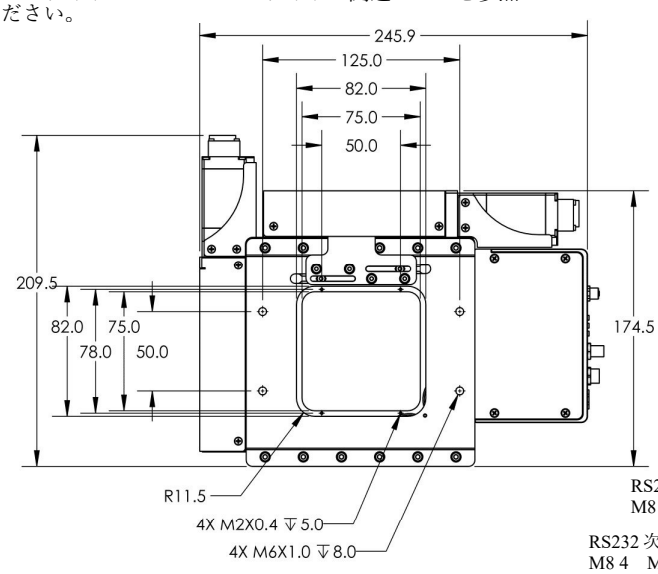

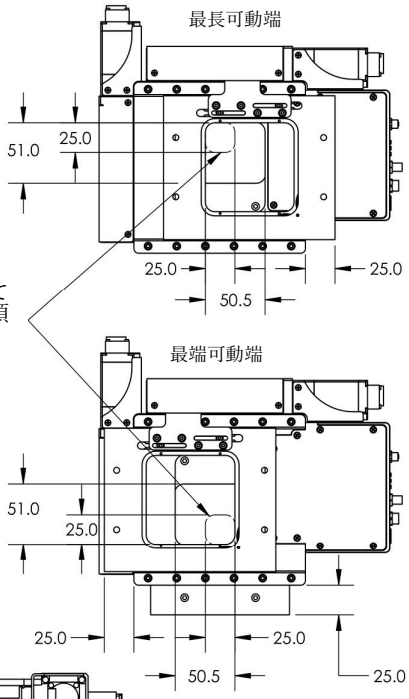

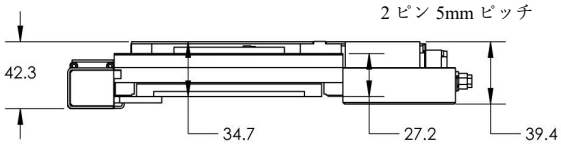

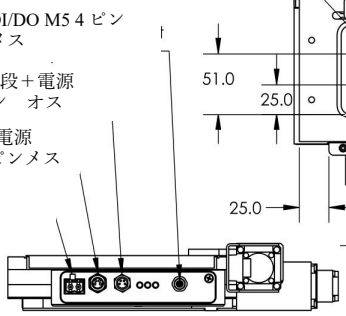

DWG 3522 R01

X-ASR050B050B-SE03D12 仕様

仕様	仕様値	代替値
マイクロステップサイズ (初期値分解能)	0.15625 µm	
内蔵コントローラ	有り	
X 軸可動範囲	50 mm	1.969"
Y 軸可動範囲	50 mm	1.969"
精度 (単一方向)	12 µm	0.000472"
繰り返し精度	< 2 µm	< 0.000079"
平坦度	8 µm	0.0003"
バックラッシュ	< 4 µm	< 0.000157"
最高速度	85 mm/s	3.346"/s
最低速度	0.000095 mm/s	0.000004"/s
速度分解能	0.000095 mm/s	0.000004"/s
エンコーダタイプ	ロータリ4逓倍エンコーダ	
最大トルク	95 N	21.3 lb
最大連続トルク	95 N	21.3 lb
通信インターフェース	RS-232, USB 2.0	
通信プロトコル	Zaber ASCII (Default), RS-232	
最大中心荷重	200 N	44.9 lb
ガイドタイプ	クロスローラベアリング	
ピッチ	0.02°	0.349 mrad
ロール	0.02°	0.349 mrad
ヨー	0.005°	0.087 mrad
最大電流消費	2600 mA	
電源電圧	24-48 VDC	
モータ1回転での直線移動距離	2.00 mm	0.079"
モータ1回転のステップ数	200	
モータタイプ	ステッパーモータ（2相）	
モータ定格電流	1500mA/相	
モータ巻き線抵抗	2.05 Ω/相	
インダクタンス	1 mH/phase	
初期値分解能	1ステップの1/64	

仕様	仕様値	代替値
データケーブル結線	ロック式 4-ピン M8	
機械駆動システム	精密リードねじ	
リミット又はホーム（原点）検出	磁気式, 調整可ホーム及び アウェイセンサー	
手動操作	無し	
動作軸数	2	
LED 表示灯	有り	
取付インターフェース	別途取り付けアダプターをご用意	
操作温度範囲	0 ～ 50 °C	
真空仕様互換	無し	
RoHS 適合	適合	
CE 適合	適合	
デジタル入力	1	
デジタル出力	2	
重量	2.10 kg	4.630 lb

X-ASR-E シリーズ性能チャート

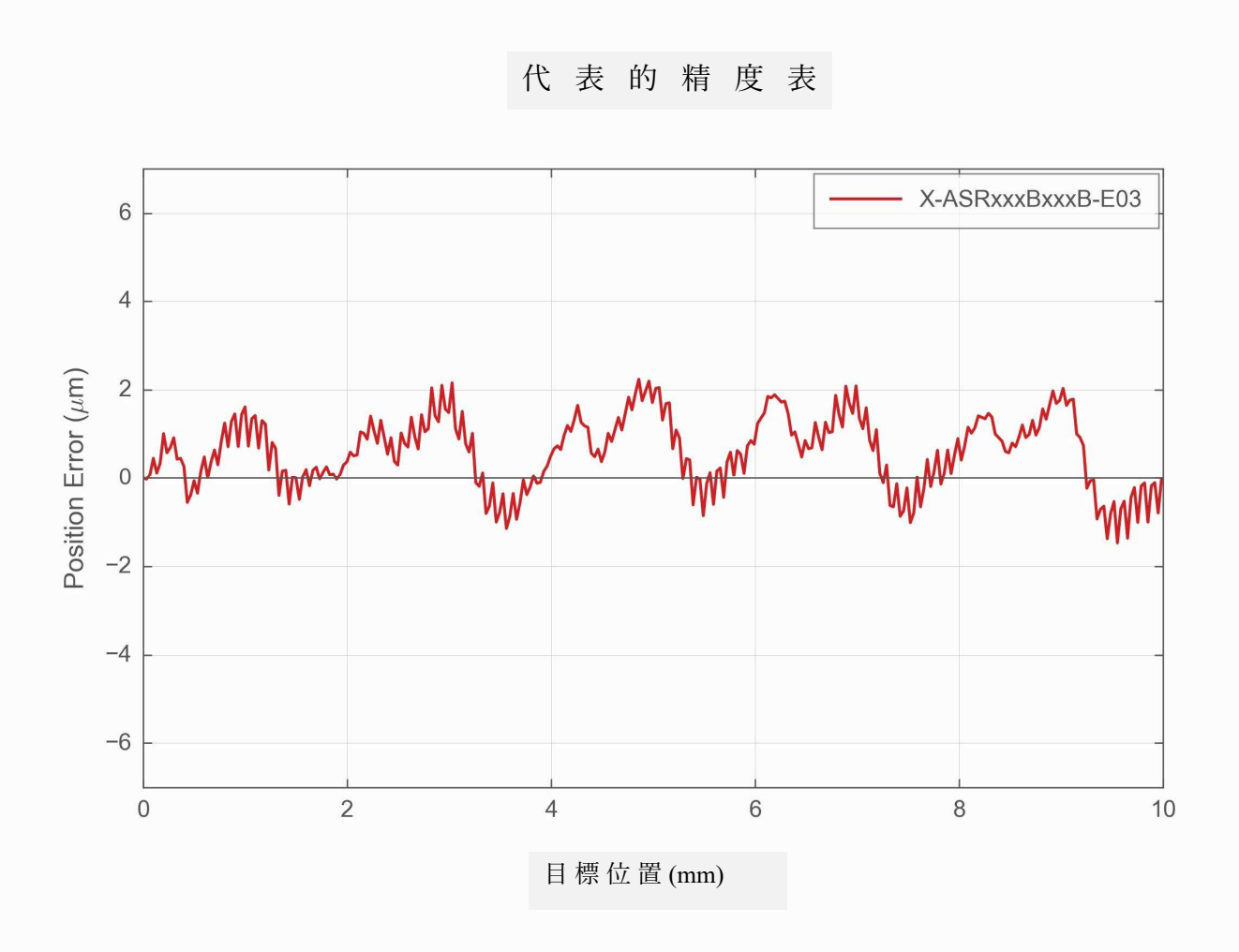

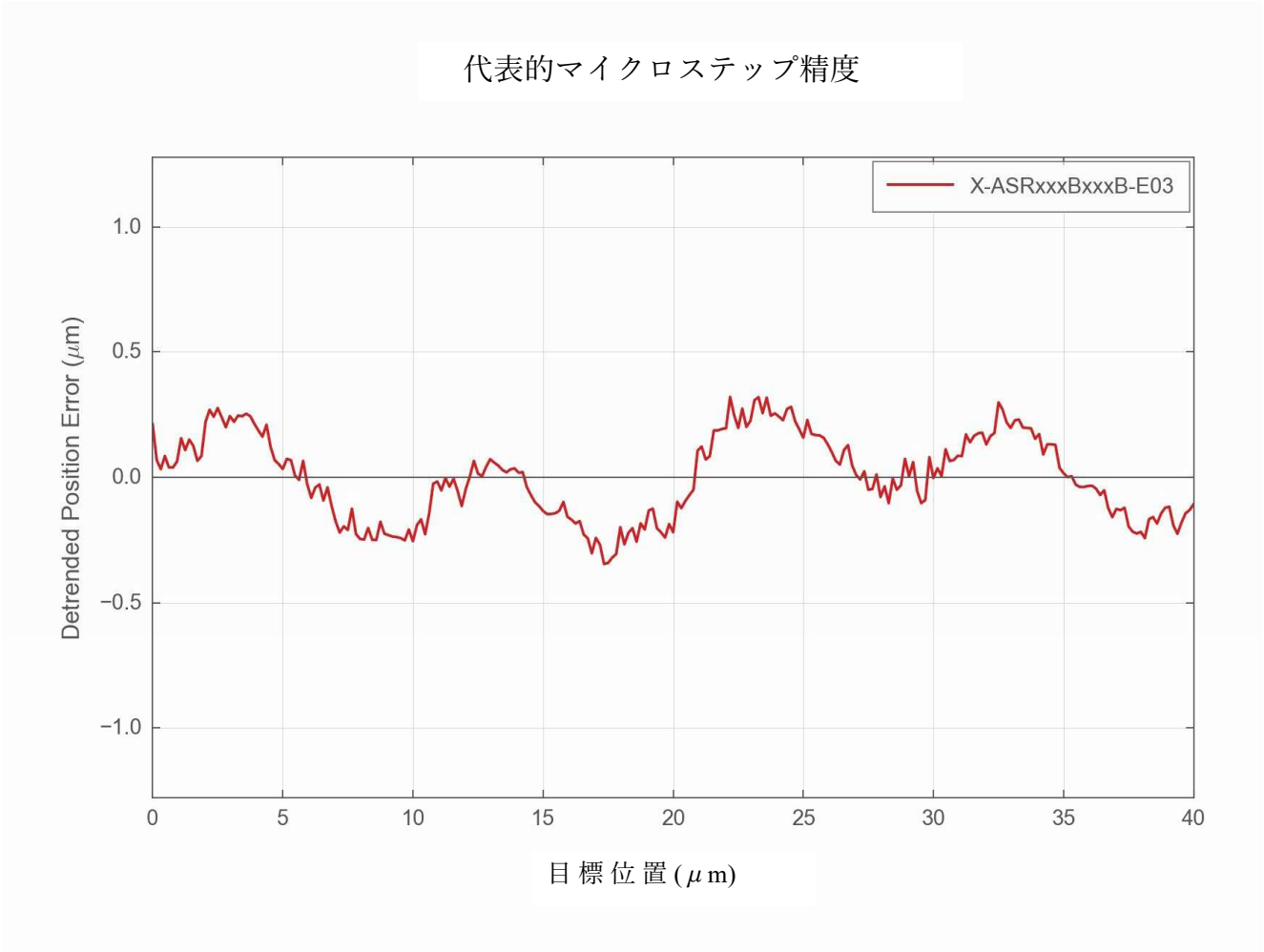
代表的マイクロステップ精度
X-ASRxxxBxxxB-E03
Detrended Position Error (μm)
1.0
0.5
0.0
−0.5
−1.0
0
5
10
15
20
25
30
35
40
目 標 位 置 (μm)

トルク・速度　性能

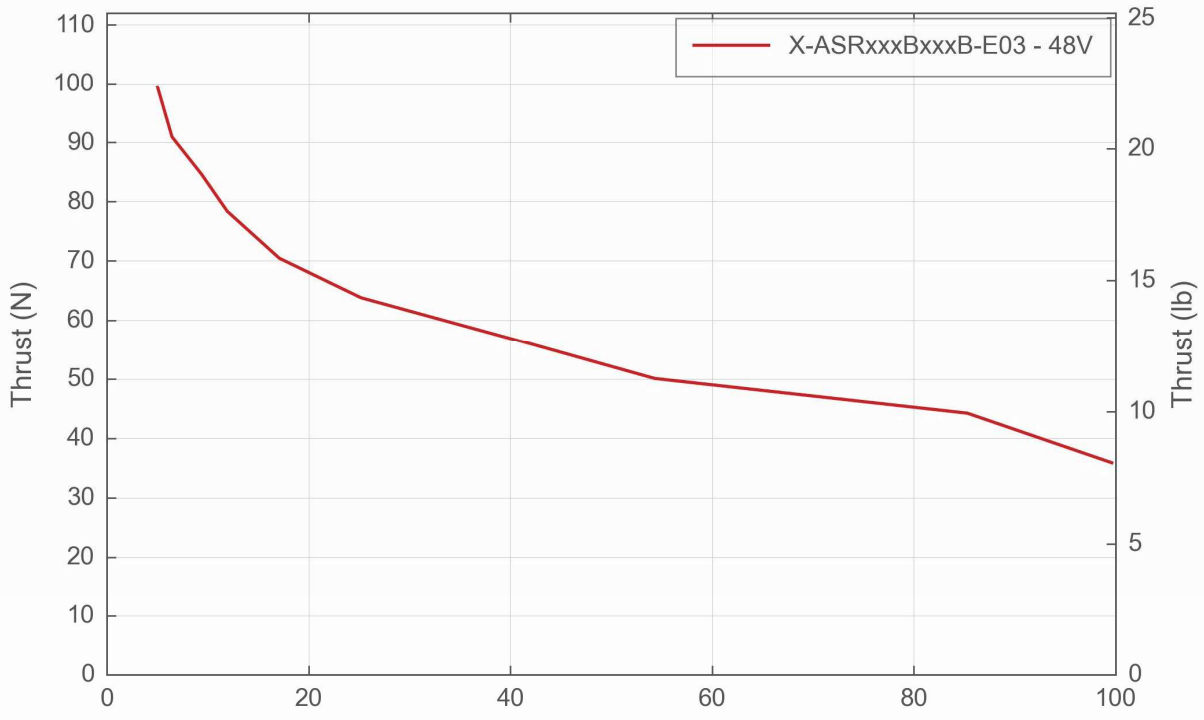

速度（mm/s）

テクノロジーリンク株式会社
TECHNOLOGYLINK,LTD.
〒171-0022 東京都豊島区南池袋 3-18-35
OK ビル 2 階
Tel: 03-5924-6750 Fax:03-5924-6751
E-mail: ktomita@technology-l.com
URL: http://www.technology-link.jp